令和5年度　第77回千葉県中学校総合体育大会
バスケットボールの部　結果（7．28－30）

【男子の部】

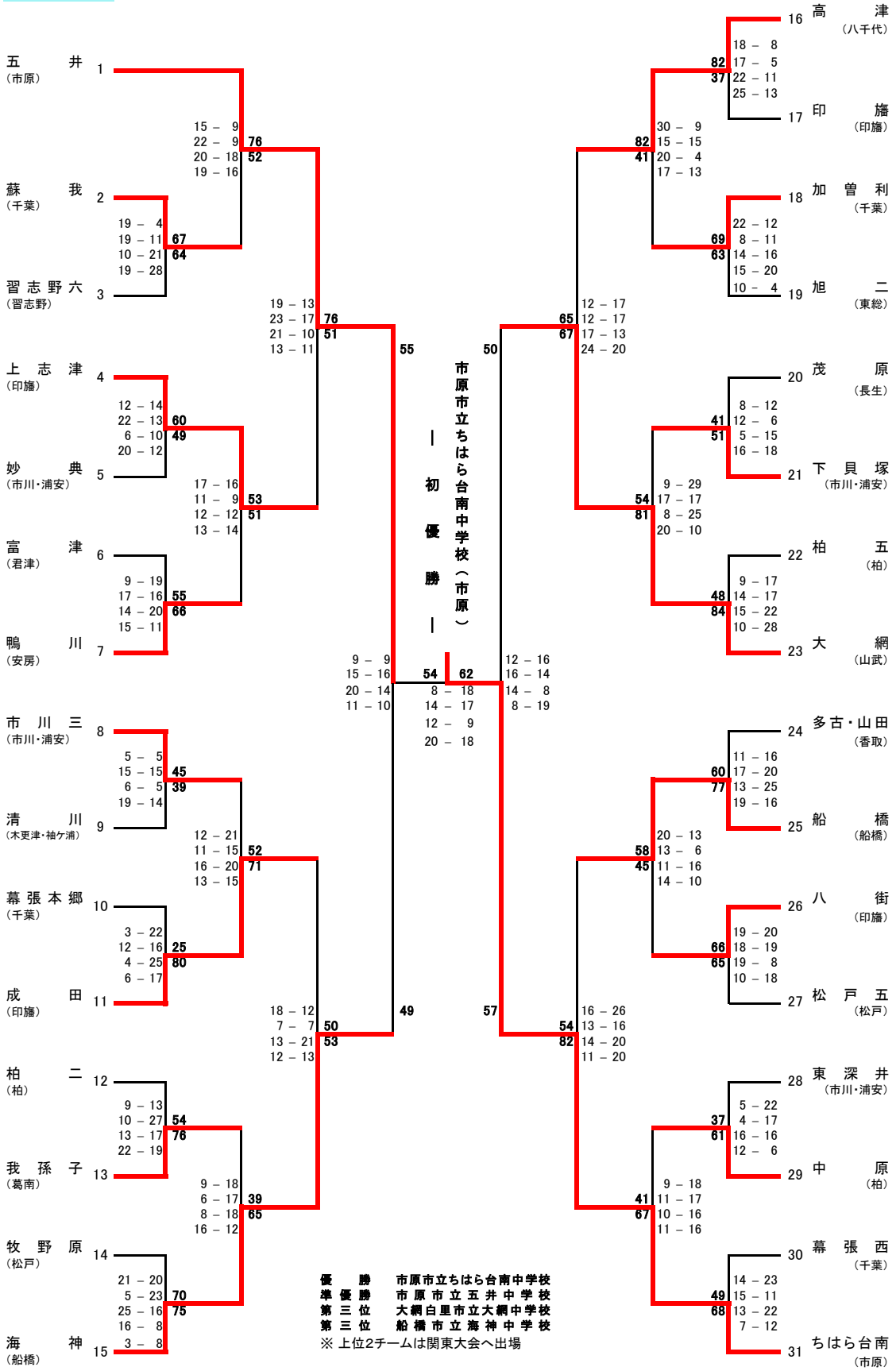

優　　勝　　市原市立ちはら台南中学校
準 優 勝　　市 原 市 立 五 井 中 学 校
第 三 位　　大網白里市立大網中学校
第 三 位　　船 橋 市 立 海 神 中 学 校

※ 上位2チームは関東大会へ出場

令和5年度　第77回千葉県中学校総合体育大会
バスケットボールの部　結果（7．28－30）
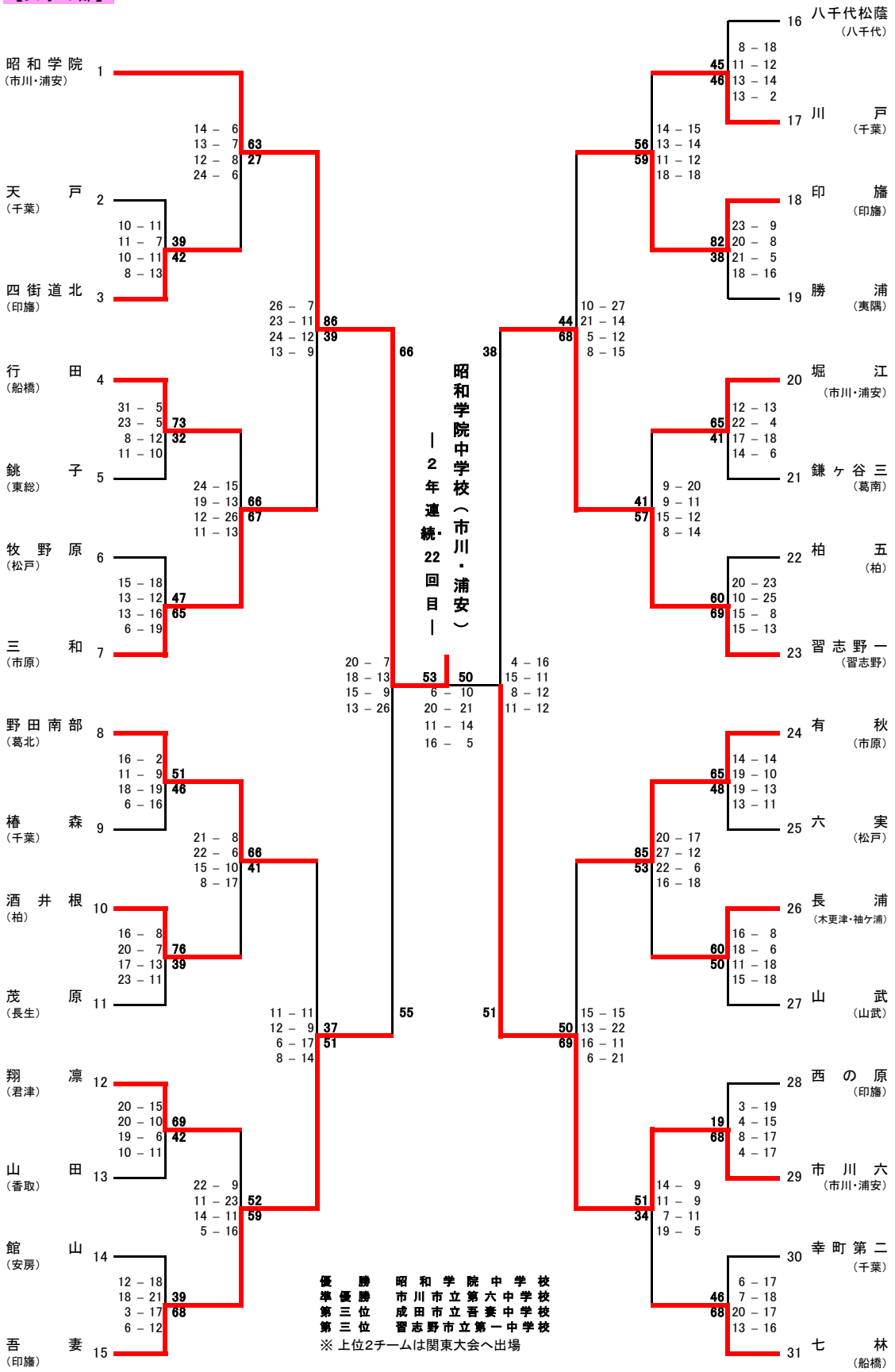
【女子の部】