平成27年度　第46回千葉県中学生ソフトテニス新人大会

《男子団体の部》

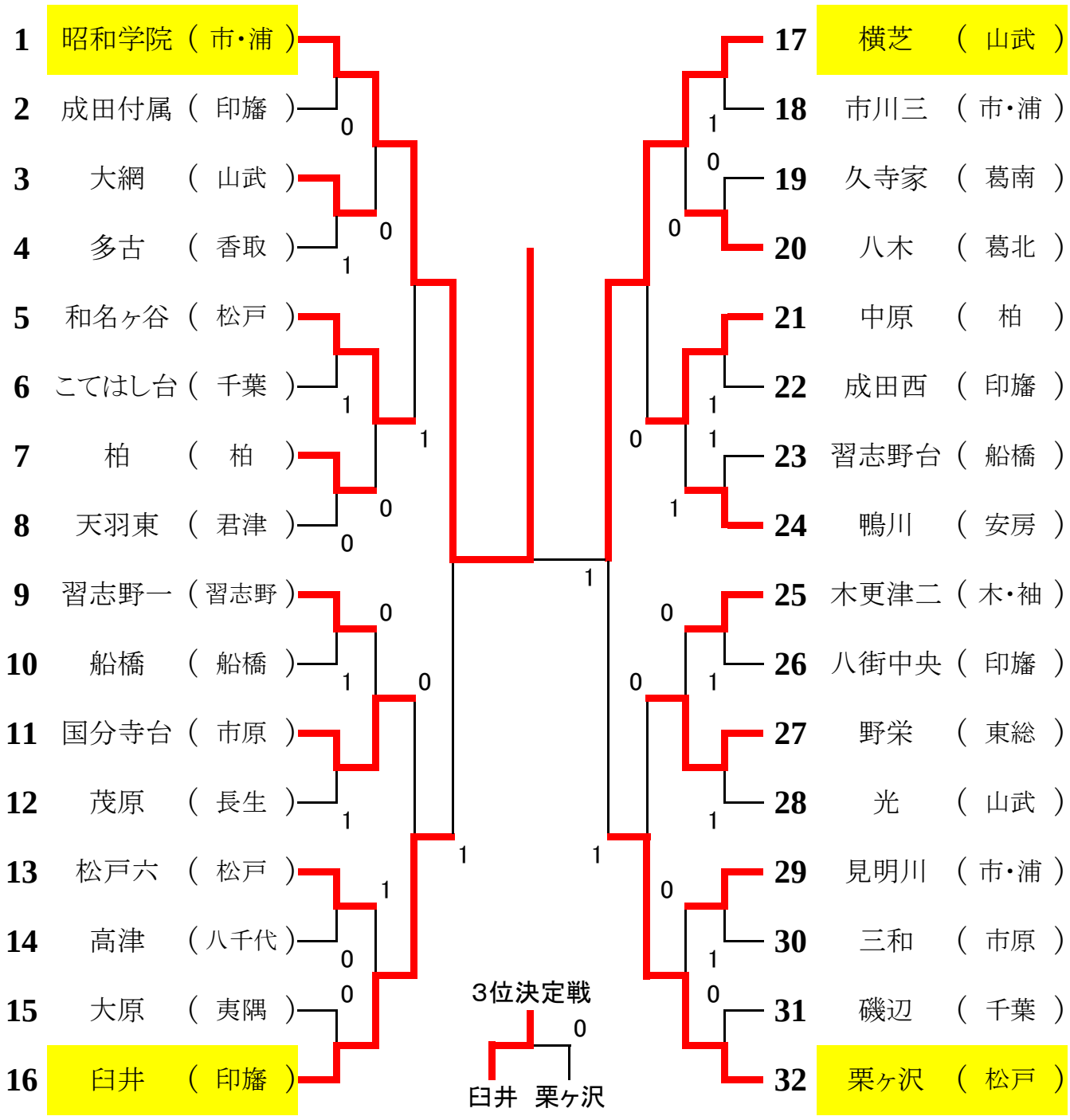

結果			
	優勝	昭和学院	（市･浦）
	準優勝	横芝	（山武）
	3位	臼井	（印旛）
	3位	栗ヶ沢	（松戸）

平成27年度　第46回千葉県中学生ソフトテニス新人大会

《女子団体の部》

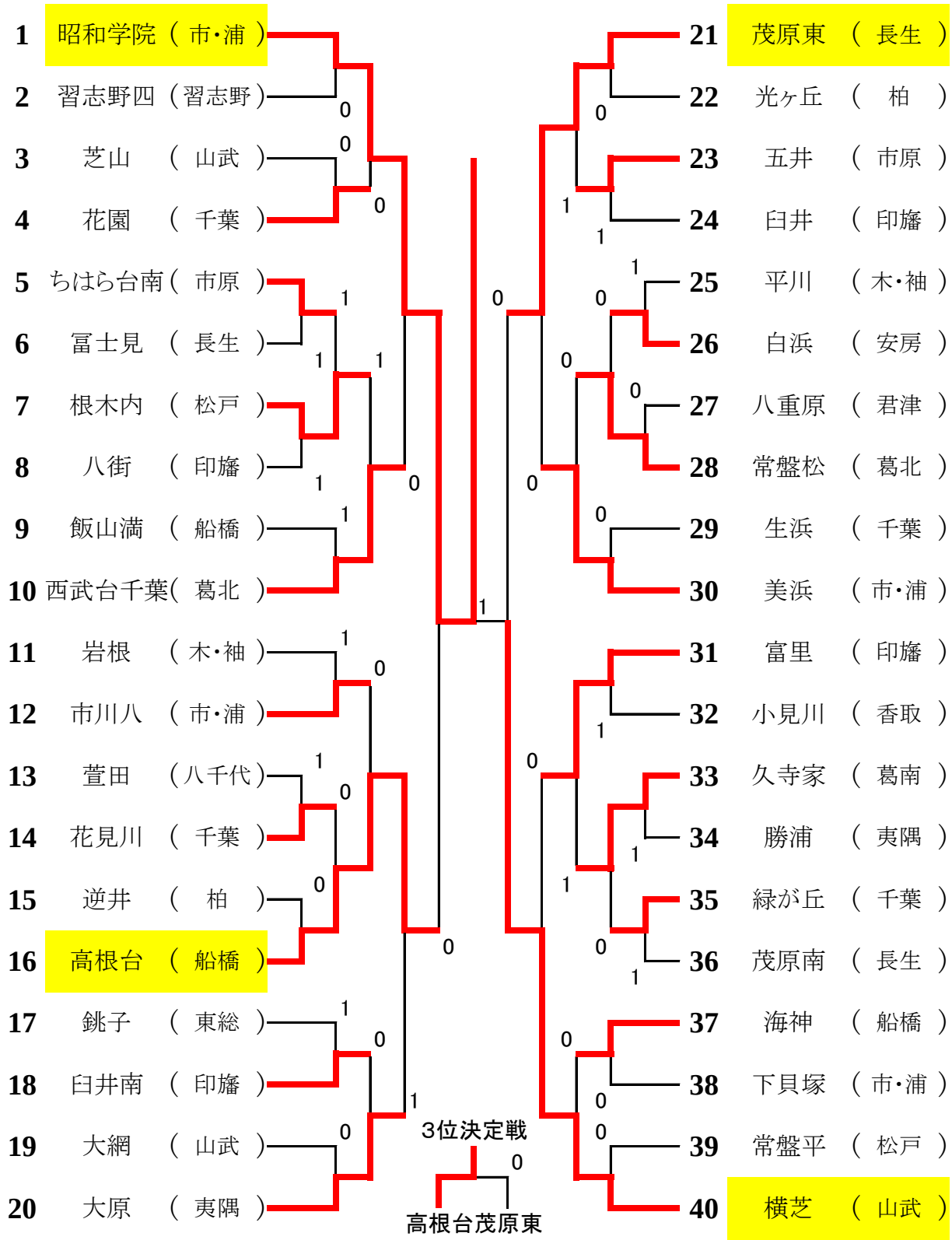

結果			
	優勝	昭和学院	（市･浦）
	準優勝	横芝	（山武）
	3位	高根台	（船橋）
	3位	茂原東	（長生）

平成27年度　第46回 千葉県中学校ソフトテニス新人大会（選手権大会）

（男子の部）

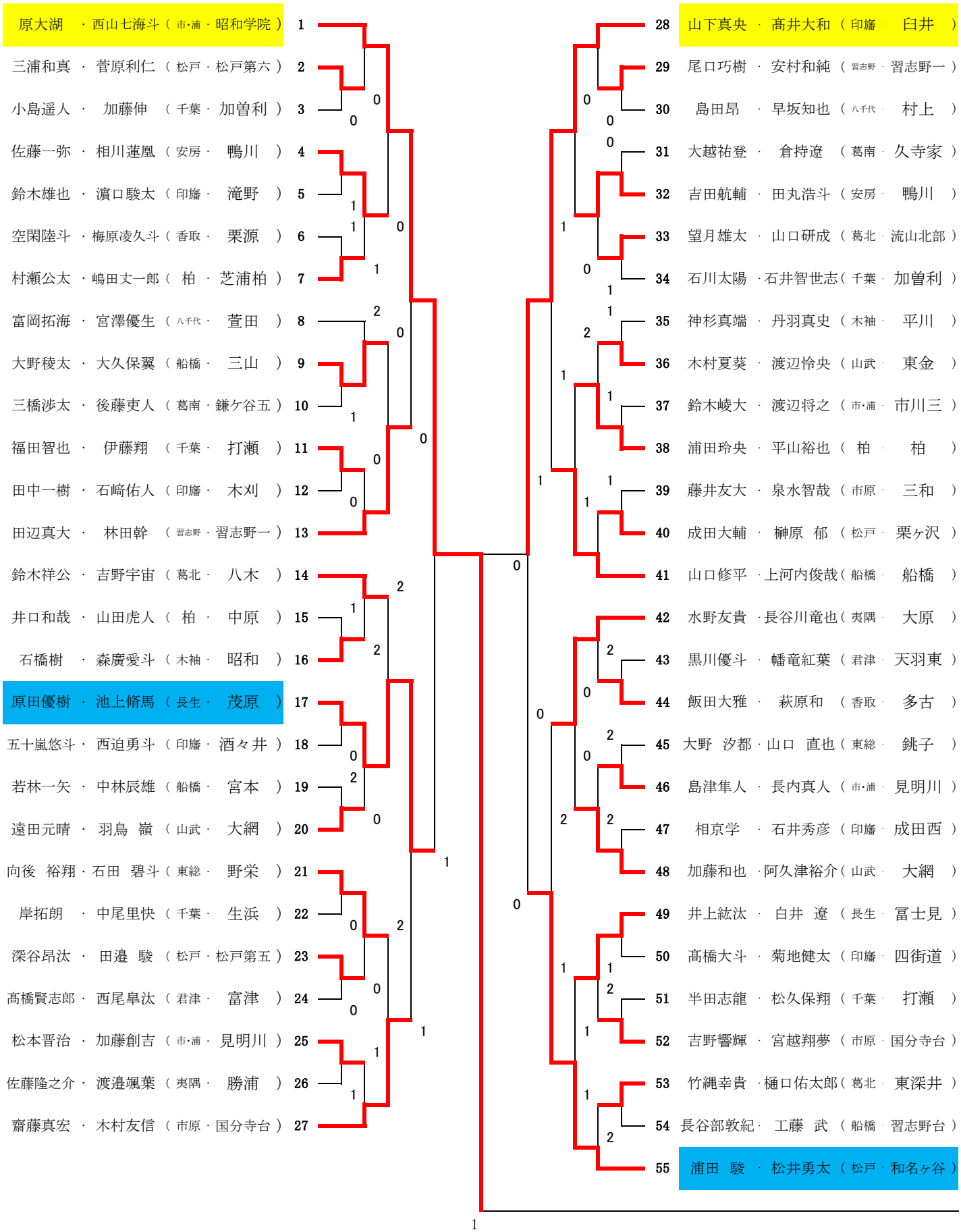

56	工藤義陽	森田那央	松戸・栗ヶ沢
57	中村 友紀	及川 雄斗	東総・野栄
58	細野 祥	八木橋拓海	山武・東金東
59	髙橋優介	鶴岡佑樹	木袖・木更津二
60	吉田蕗生	寺尾駿祐	印旛・四街道
61	杉山琉一	邊見友翔	船橋・八木が谷
62	大木陽太	鎌田太陽	夷隅・勝浦北
63	前田侑亮	下川惇	君津・周南
64	中村颯	三輪朋也	千葉・おゆみ野南
65	加藤優羽	石垣佑基	柏・中原
66	岡部将太朗	島田夏樹	市原・ちはら台南
67	津島一登	秋山拓海	印旛・志津
68	安蒜千浩	佐久間洸希	葛北・野田南部
69	永田旺介	滝瀬敬太	市・浦・昭和学院
70	村山高央	竹松孝太朗	千葉・打瀬
71	山本春太	畠山岳之	安房・鴨川
72	小島諒大	服部正樹	八千代・高津
73	四元貴也	河合莞紀	習志野・習志野七
74	吉岡優樹	依知川大輔	山武・光
75	綱島光希	中澤慶	市・浦・市川二
76	岡野優	二瓶航介	印旛・臼井
77	宮﨑温人	野中悠一	船橋・三田
78	久保蓮哉	松田大翔	柏・田中
79	山崎鎌	柳沼陽平	松戸・小金北
80	中村陽日	西中村陸希	葛北・東深井
81	山田稜	細井弘毅	葛南・湖北
82	松澤来	大江淳己	香取・佐原
83	西川悠真	瀧口琉輝	長生・茂原東

84	須郷 恭輔	林 宏喜	東総・野栄
85	林亮介	岩立直也	柏・柏二
86	富澤光翔	村越航大	印旛・成田
87	菅野一輝	清水皐生	八千代・大和田
88	土井 陸	久保井淳也	松戸・和名ヶ谷
89	井口彰太	山口颯聖	千葉・磯辺
90	熊井歩夢	小島颯	葛北・東深井
91	加藤奨	伊東悠大	安房・館山三
92	海野裕太	奥山裕貴	印旛・成田西
93	井内勝之	新澤拓弥	船橋・高根
94	矢代嵐大	日野樹希亜	市原・三和
95	吉井羽太	長嶋陸人	長生・白子
96	雁部洸輔	小玉大宏	市・浦・浦安
97	倉持了	大久保空	葛南・久寺家
98	白石竜也	遠藤遥斗	柏・中原
99	江沢和真	熊谷惟吹	木袖・畑沢
100	堀田恭平	新井陸斗	習志野・習志野五
101	横山隼哉	磯野怜	夷隅・大多喜
102	大和田惇仁	田中泰	印旛・滝野
103	小林尚輝	佐藤颯斗	香取・多古
104	松田健生	片岡道紀	長生・茂原南
105	清末蒼太	松﨑晃太郎	市・浦・高洲
106	宇賀勇人	川上旭	印旛・臼井西
107	飯塚公哉	山田倖志	千葉・さつきが丘
108	白井勇輝	寺田伊吹	君津・大貫
109	鈴木那央	田中優裕	市原・有秋
110	加藤大晴	西田駿人	山武・横芝

平成27年度　第46回 千葉県中学校ソフトテニス新人大会（選手権大会）

（女子の部）

1	藤本奈々美	原　千晴	市･浦	昭和学院
2	山下遙子	木下南香	千葉	轟町
3	廣瀬莉奈	林　優花	印旛	成田西
4	黒澤　希	伊藤　薫	松戸	和名ヶ谷
5	佐藤梨音	伊藤美咲	葛北	東深井
6	佐々木愛里菜	千脇綾織	葛南	久寺家
7	小泉香奈	宮間愛音	印旛	佐倉東
8	江端　笑	田仲里沙	千葉	貝塚
9	古館美海	柴﨑美月	君津	八重原
10	小豆澤佳奈	栗原希弥	木･袖	清川
11	宮森優紀	吉岡万里奈	柏	柏
12	増子美穂	佐々木萌花	印旛	富里
13	齋藤朱里	石毛涼梨	山武	横芝
14	加藤千沙	永野楓花	市原	ちはら台南
15	深谷真由	金丸琴音	船橋	飯山満
16	本江由菜	曽我部瑞久	八千代	萱田
17	北地花穏	西村千菜	千葉	花見川
18	深山理桜	芝地　渚	長生	茂原東
19	永井麻絢	鶴岡愛珠	習志野	習志野四
20	瀬戸海晴	馬渕晴香	印旛	臼井南
21	野口夏未	今井　萌	千葉	千草台
22	磯目璃子	根岸流香	船橋	高根台
23	田口晴菜	大川日華里	安房	鴨川
24	平岡　和	齊藤雛緒	山武	芝山
25	渡部衣織	三浦由瑚	市･浦	市川八
26	磯　優花	髙橋彩夢	松戸	松戸第二
27	八木彩花	石井まりん	東総	旭二
28	関　夢叶	吉野和香菜	夷隅	勝浦
29	渡邊まほ	須藤鈴音	千葉	生浜
30	山本佳乃	内山琴絵	柏	光ヶ丘
31	立木優奈	宮越すみれ	葛北	西初石
32	宮原　愛	江沢奈希紗	市原	国分寺台
33	林美柚香	畑　枝里	市･浦	美浜
34	飯田華可	瓜生　桜	香取	多古
35	原田安奈	原田若奈	印旛	八街
36	日高里歩	加藤　結	市･浦	昭和学院
37	宮崎花音	髙吉穂果	船橋	習志野台
38	長　真好	高山梨花	葛南	白山
39	横手理彩子	中川紗瑛	千葉	磯辺
40	三好芙生	野村真矢	君津	周西南
41	斉川裕美子	柴田百合香	八千代	高津
42	阿部倉美玖	板垣由実	木･袖	岩根
43	嶋﨑明日香	井上ゆり夏	印旛	四街道北
44	濱名　葵	小林紫織	柏	土
45	渡辺歩華	小川桜花	香取	東庄
46	川村桃菜	富澤桜子	長生	茂原
47	比嘉優奈	和栗優菜	松戸	松戸第六
48	西部媛凪	福島心実	印旛	臼井
49	田邉葉月	柴田陽菜	千葉	緑が丘
50	田上双葉	宮﨑海月	船橋	金杉台
51	宇佐見綾音	齋藤未緒	葛北	福田
52	石井あかり	山ノ内里帆	市原	五井
53	榎本安珠	河野夏波	夷隅	大原
54	平尾香菜	小柳美月	柏	光ヶ丘
55	田代玲緒	塚崎　栞	松戸	根木内
56	伊藤かえで	田村晴香	印旛	八街中央
57	谷　彩	三上望結	千葉	花園
58	白石ひかる	横溝美紅	市･浦	市川五
59	小澤槙子	入島遥香	市原	有秋
60	福田藍菜	池田美涼	船橋	高根台
61	小谷野友依	中野花香	葛北	常盤松
62	小山千尋	中江　玲	千葉	こてはし台
63	堀澄茉奈	岩井真帆	東総	野栄
64	橋口　優	中込鈴果	習志野	習志野五
65	三土手萌絵	福來美歩	木･袖	畑沢
66	西野早紀	今井まみ	印旛	上志津
67	長澤莉奈	渡邉百優	長生	長柄
68	林　萌音	石村　遥	安房	長狭
69	江澤しずく	小林さくら	山武	横芝

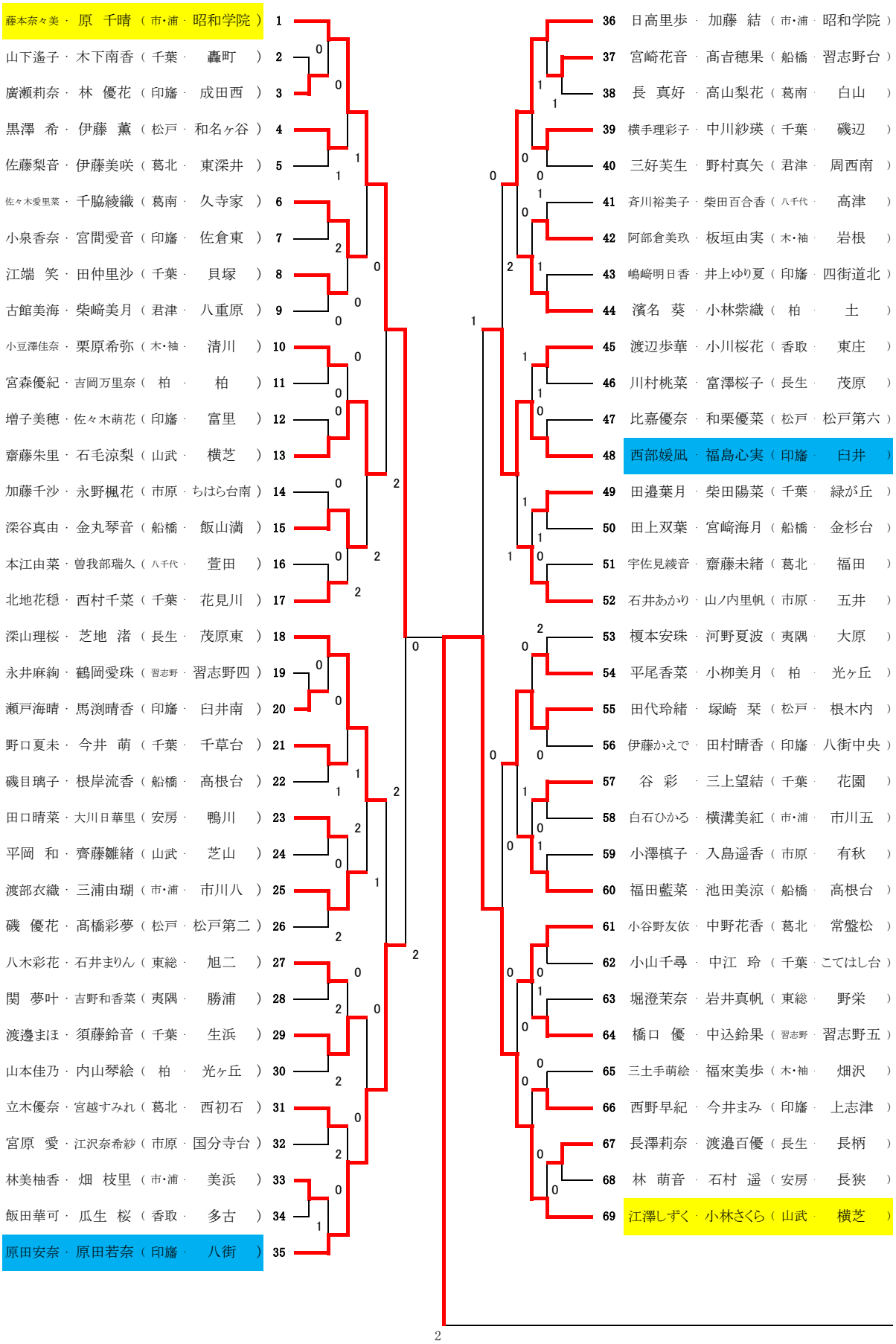

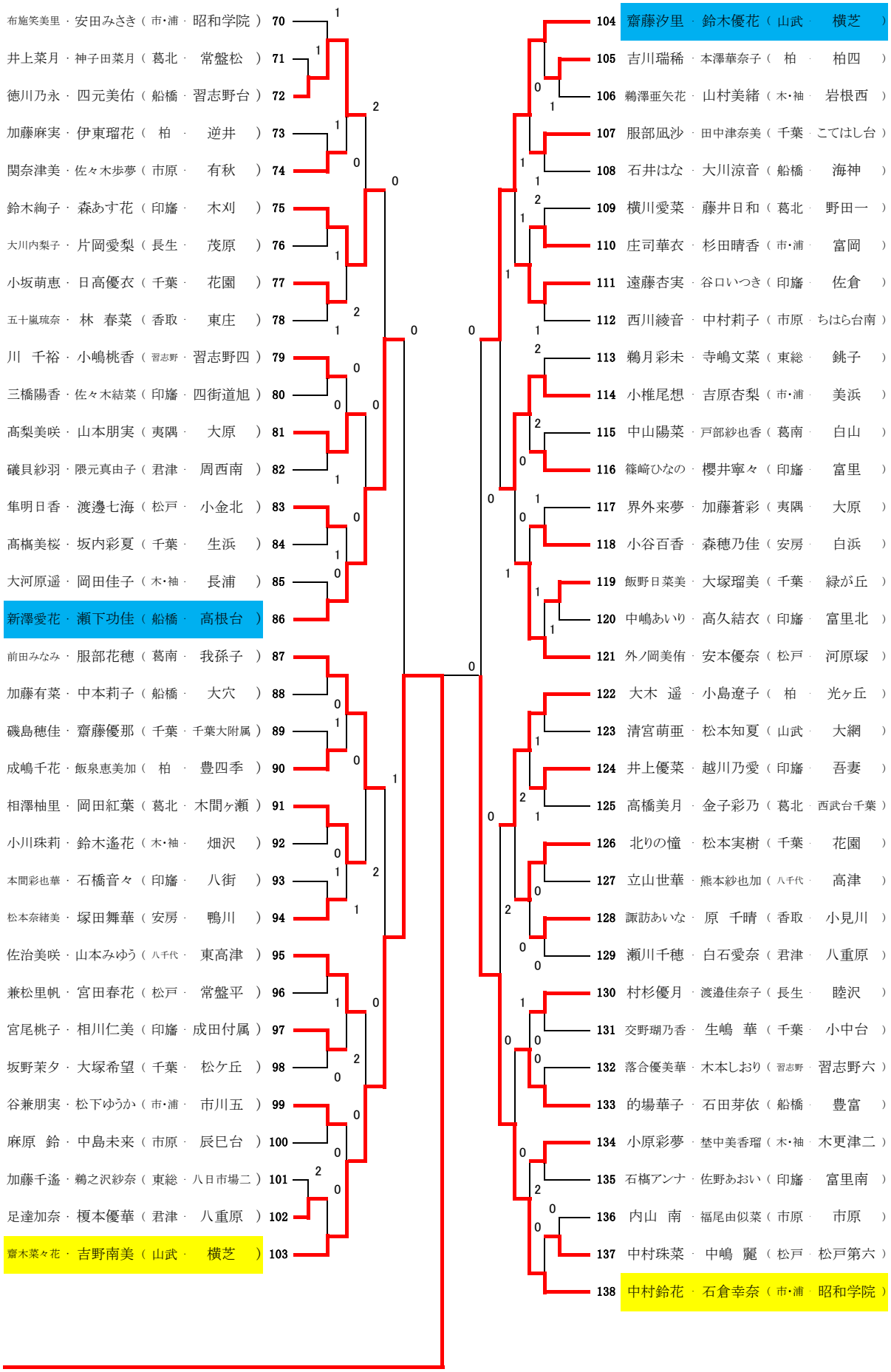
布施笑美里・安田みさき（市･浦・昭和学院）70
井上菜月・神子田菜月（葛北・常盤松）71
徳川乃永・四元美佑（船橋・習志野台）72
加藤麻実・伊東瑠花（柏・逆井）73
関奈津美・佐々木歩夢（市原・有秋）74
鈴木絢子・森あす花（印旛・木刈）75
大川内梨子・片岡愛梨（長生・茂原）76
小坂萌恵・日高優衣（千葉・花園）77
五十嵐琉奈・林 春菜（香取・東庄）78
川 千裕・小嶋桃香（習志野・習志野四）79
三橋陽香・佐々木結菜（印旛・四街道旭）80
髙梨美咲・山本朋実（夷隅・大原）81
礒貝紗羽・隈元真由子（君津・周西南）82
隼明日香・渡邊七海（松戸・小金北）83
髙橋美桜・坂内彩夏（千葉・生浜）84
大河原遥・岡田佳子（木･袖・長浦）85
新澤愛花・瀬下功佳（船橋・高根台）86
前田みなみ・服部花穂（葛南・我孫子）87
加藤有菜・中本莉子（船橋・大穴）88
磯島穂佳・齋藤優那（千葉・千葉大附属）89
成嶋千花・飯泉恵美加（柏・豊四季）90
相澤柚里・岡田紅葉（葛北・木間ヶ瀬）91
小川珠莉・鈴木遙花（木･袖・畑沢）92
本間彩也華・石橋音々（印旛・八街）93
松本奈緒美・塚田舞華（安房・鴨川）94
佐治美咲・山本みゆう（八千代・東高津）95
兼松里帆・宮田春花（松戸・常盤平）96
宮尾桃子・相川仁美（印旛・成田付属）97
坂野茉夕・大塚希望（千葉・松ケ丘）98
谷兼朋実・松下ゆうか（市･浦・市川五）99
麻原 鈴・中島未来（市原・辰巳台）100
加藤千遙・鵜之沢紗奈（東総・八日市場二）101
足達加奈・榎本優華（君津・八重原）102
齋木菜々花・吉野南美（山武・横芝）103
104 齋藤汐里・鈴木優花（山武・横芝）
105 吉川瑞稀・本澤華奈子（柏・柏四）
106 鵜澤亜矢花・山村美緒（木･袖・岩根西）
107 服部凪沙・田中津奈美（千葉・こてはし台）
108 石井はな・大川涼音（船橋・海神）
109 横川愛菜・藤井日和（葛北・野田一）
110 庄司華衣・杉田晴香（市･浦・富岡）
111 遠藤杏実・谷口いつき（印旛・佐倉）
112 西川綾音・中村莉子（市原・ちはら台南）
113 鵜月彩未・寺嶋文菜（東総・銚子）
114 小椎尾想・吉原杏梨（市･浦・美浜）
115 中山陽菜・戸部紗也香（葛南・白山）
116 篠﨑ひなの・櫻井寧々（印旛・富里）
117 界外来夢・加藤蒼彩（夷隅・大原）
118 小谷百香・森穂乃佳（安房・白浜）
119 飯野日菜美・大塚瑠美（千葉・緑が丘）
120 中嶋あいり・高久結衣（印旛・富里北）
121 外ノ岡美侑・安本優奈（松戸・河原塚）
122 大木 遥・小島遼子（柏・光ヶ丘）
123 清宮萌亜・松本知夏（山武・大網）
124 井上優菜・越川乃愛（印旛・吾妻）
125 高橋美月・金子彩乃（葛北・西武台千葉）
126 北りの憧・松本実樹（千葉・花園）
127 立山世華・熊本紗也加（八千代・高津）
128 諏訪あいな・原 千晴（香取・小見川）
129 瀬川千穂・白石愛奈（君津・八重原）
130 村杉優月・渡邉佳奈子（長生・睦沢）
131 交野瑚乃香・生嶋 華（千葉・小中台）
132 落合優美華・木本しおり（習志野・習志野六）
133 的場華子・石田芽依（船橋・豊富）
134 小原彩夢・埜中美香瑠（木･袖・木更津二）
135 石橋アンナ・佐野あおい（印旛・富里南）
136 内山 南・福尾由似菜（市原・市原）
137 中村珠菜・中嶋 麗（松戸・松戸第六）
138 中村鈴花・石倉幸奈（市･浦・昭和学院）